RÚROVÝ PRIEPUST V KM 10,747 ZO ŽELEZOBETÓNOVÝCH RÚR DN 600; DĹŽKA 7700 MM
M 1 : 50

PÔDORYS M 1:50

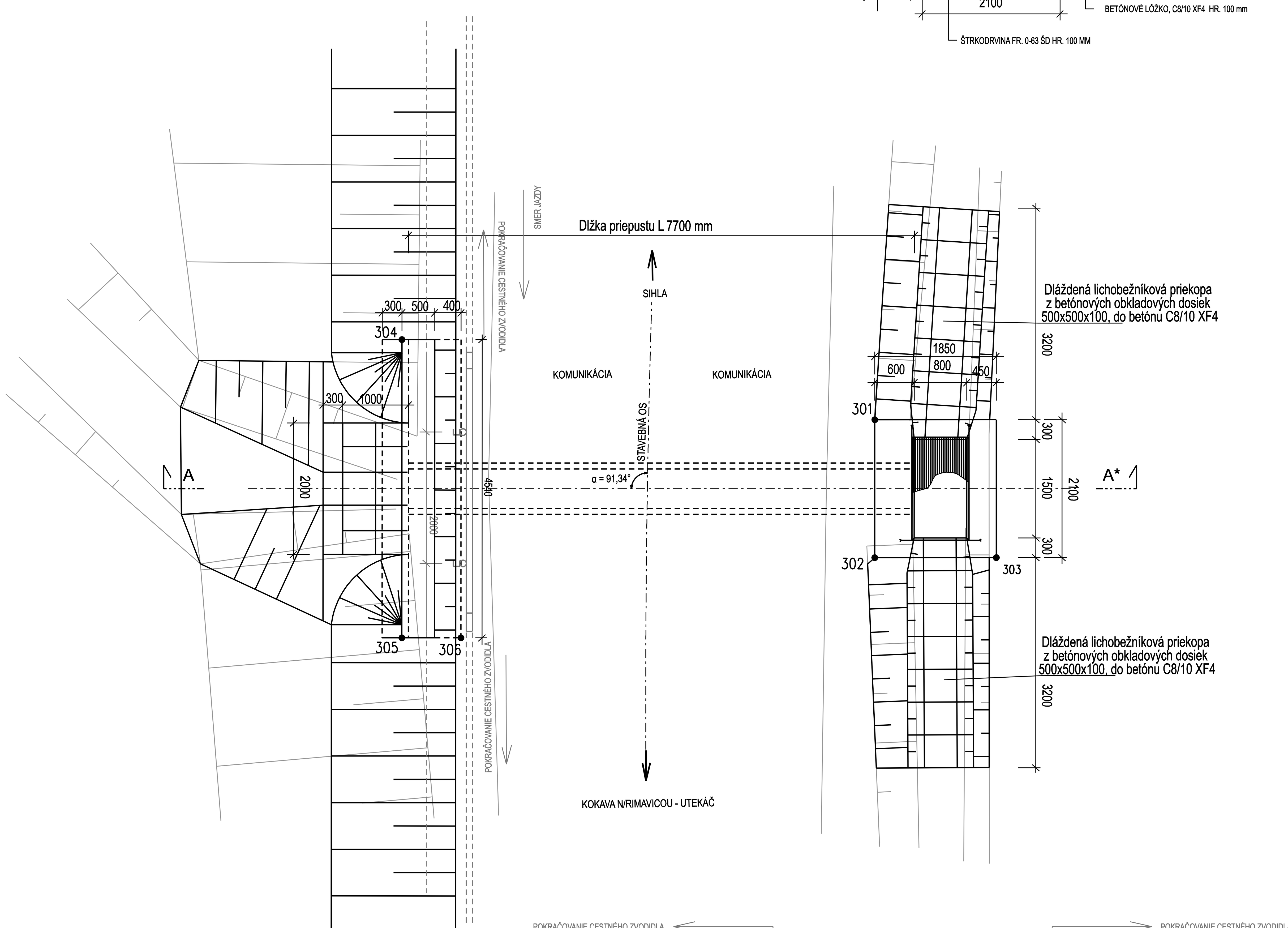

REZ B - B*

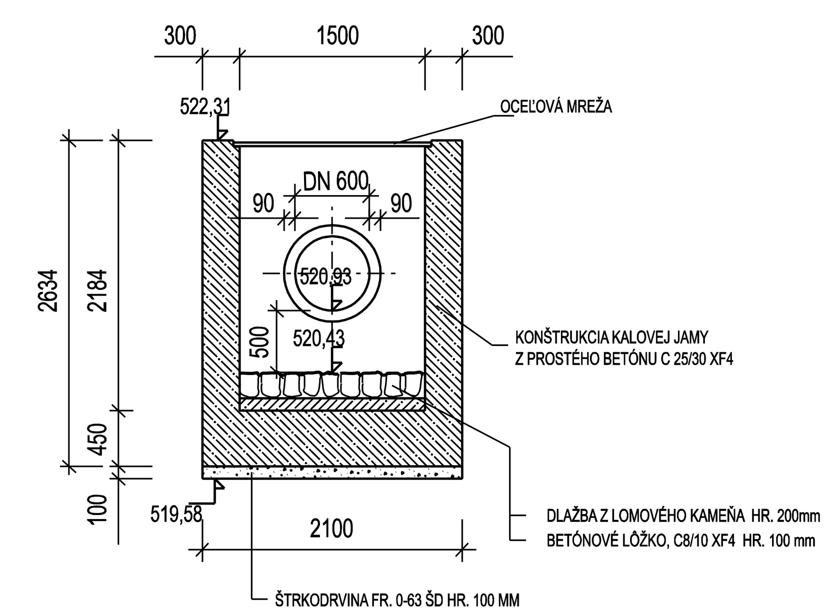

REZ A - A*

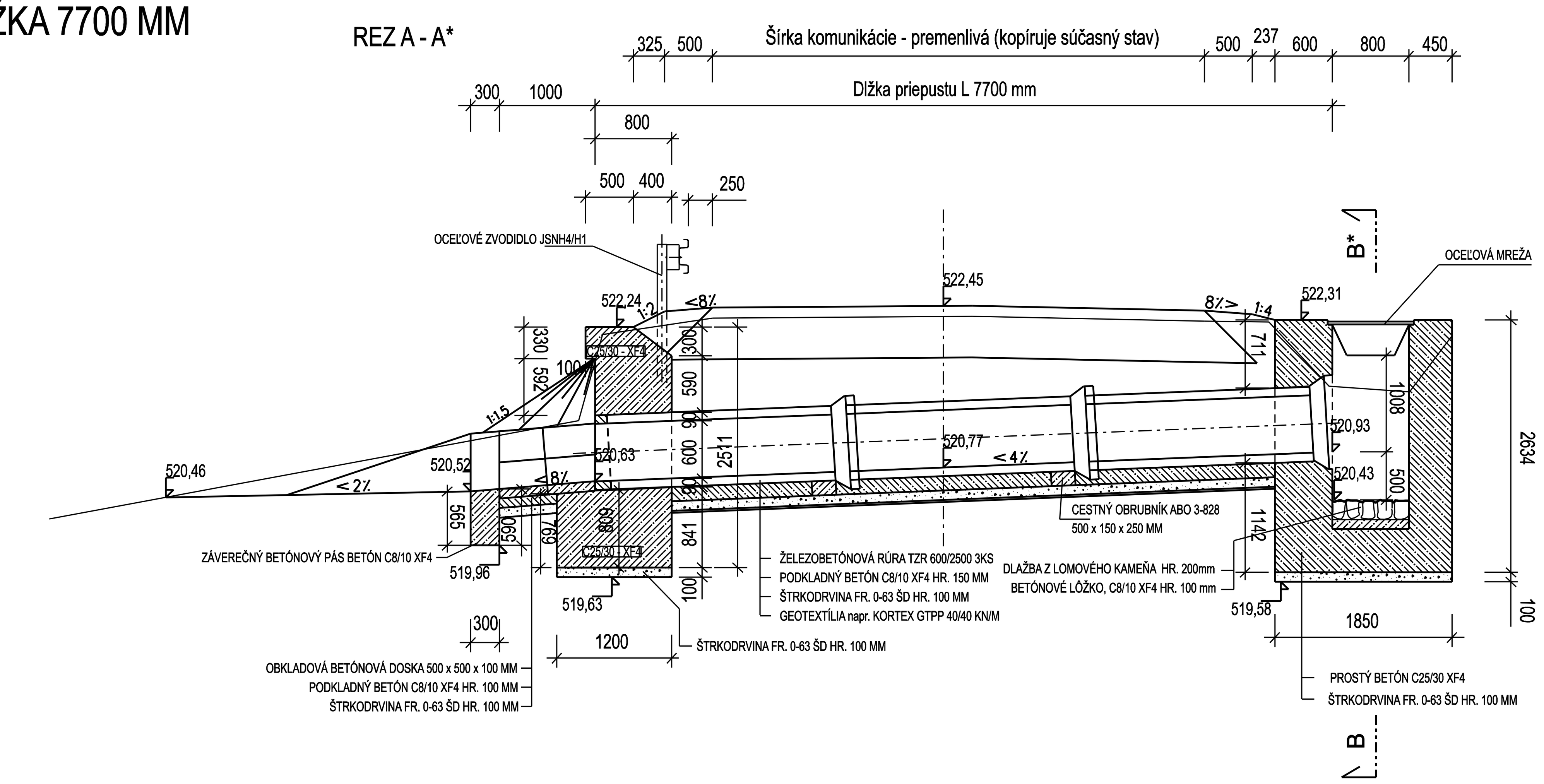

RÁM

MREŽA

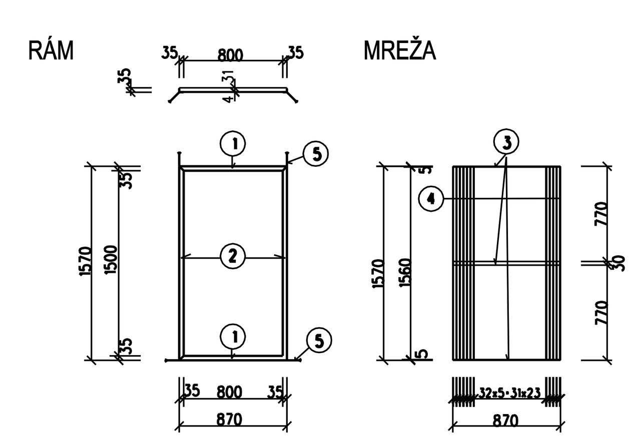

ULOŽENIE POTRUBIA M 1:50

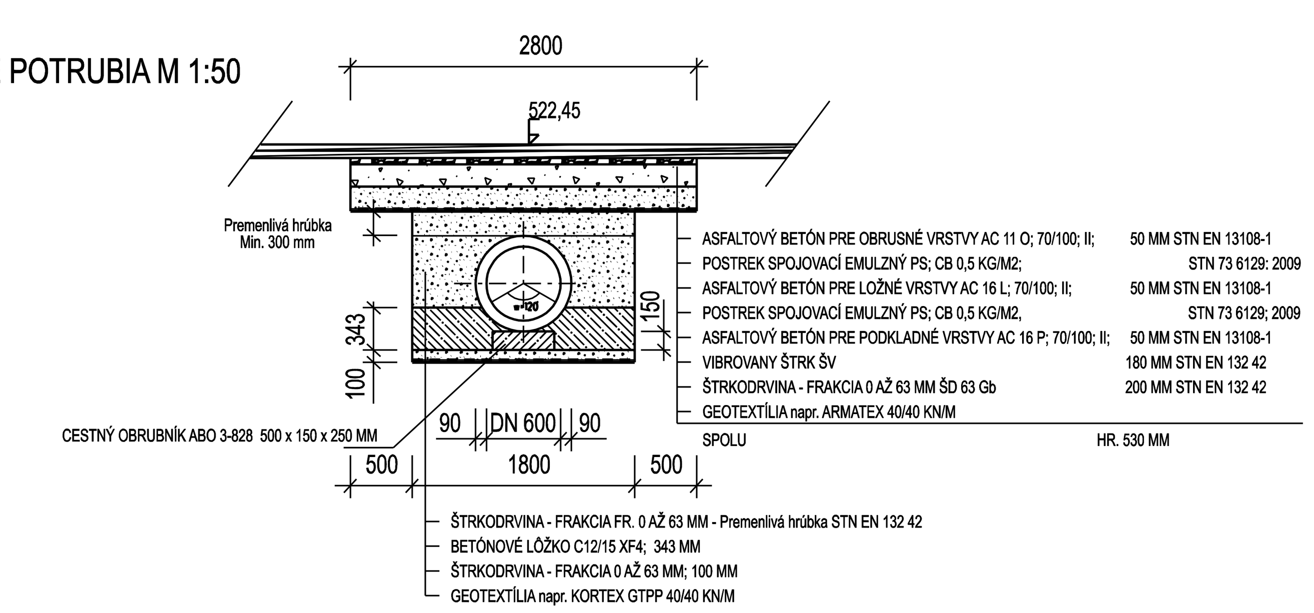

VYTYČOVACIE PRVKY PRE VYTÝČENIE PRIEPUSTU

SÚRADNICE OZNAČENIE	Y	X
301	373973,95	1243833,50
302	373973,70	1243835,58
303	373971,86	1243835,36
304	373981,25	1243833,16
305	373980,70	1243837,67
306	373979,81	1243837,56

VÝPIS OCELE

OZN.	POPIS	PRIEREZ	POČET (KS)	DĹŽKA (M) JEDN.	DĹŽKA (M) SPOLU	HMOTNOSŤ (KG) JEDN.	HMOTNOSŤ (KG) SPOLU
	RÁM - ocel S 235						
1	RÁM	L35/35/4	2	0,870	1,740	2,090	3,637
2	RÁM	L35/35/4	2	1,570	3,140	2,090	6,563
		SPOLU			4,880 M		10,200 KG
	MREŽA - ocel S 235						
3	PÁSOVINA	⌀ 30/5	3	0,845	2,535	1,180	2,991
4	PÁSOVINA	⌀ 30/5	32	0,835	26,720	1,180	31,530
5	PÁSOVINA	⌀ 30/5	4	0,150	0,600	1,180	0,708
		SPOLU			29,855 M		35,229 KG
		CELKOM:			34,735 M		45,429 KG

POZNÁMKY

- predmetom tohoto výkresu je zvodidlo JSNH4/H1 pre úroveň zadržania H1

pre detaily nezdokumentované v tomto výkrese platí :
TP 1/2005 Zvodidlá na pozemných komunikáciách (SSC)
TPV 167/SK (Technické podmienky výrobcu)
- Oceľové zvodidlá NH4 - Priestorové usporiadanie 1/2006
- Oceľové svodidlo NH4 - Konštrukční díly č. 6/2007
- Oceľové svodidlo NH4 - Montážny návod č. 1/2007

POHĽAD NA VÝTOK M 1:50

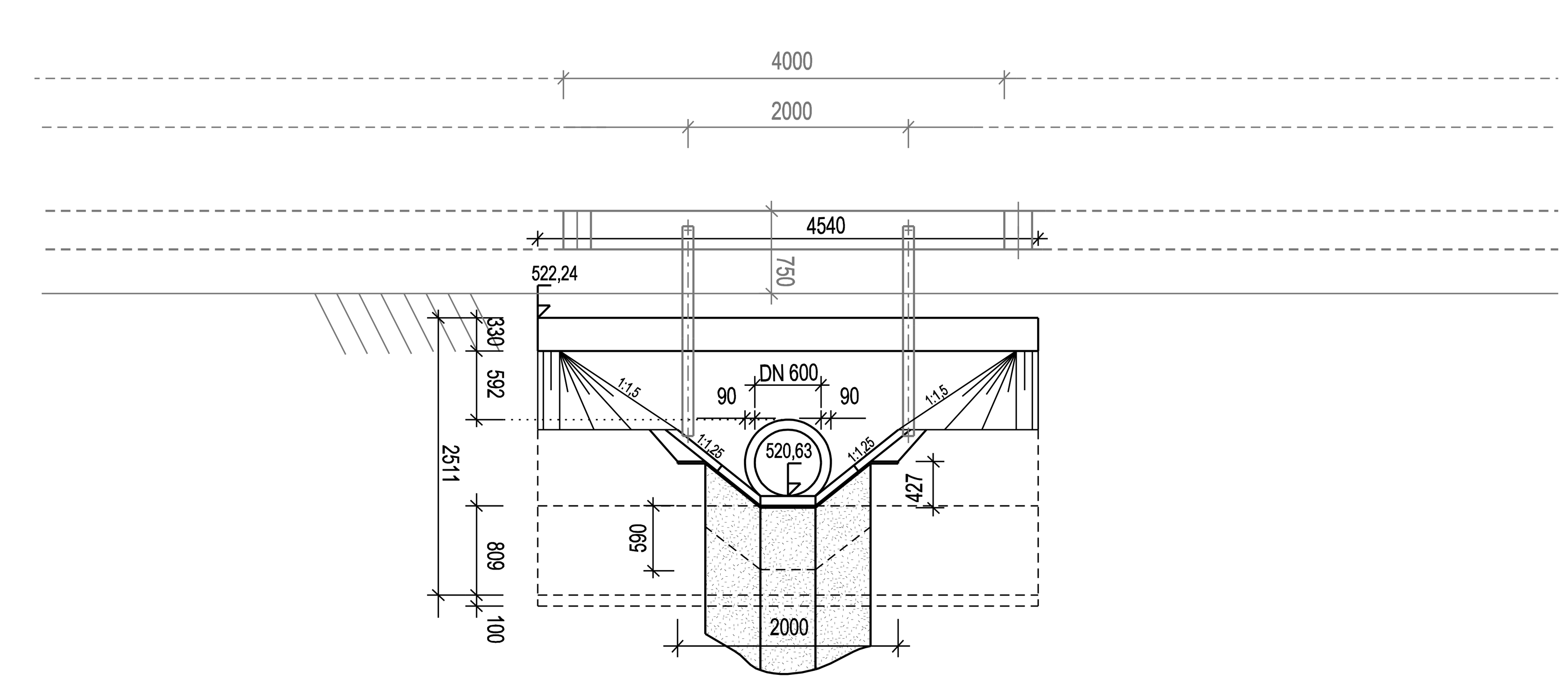

Súradnicový systém : S-JTSK
Výškový systém : Balt po vyrovnaní; K. Ú. Kokava Nad Rimavicou

SO - 08 - ČASŤ D3

HLAVNÝ PROJEKTANT	PROJEKT TÍM, s. r. o., NA TROSKÁCH 3, 974 01 BANSKÁ BYSTRICA	**Projekt tím s.r.o.** Na Troskách 3, 974 01 Banská Bystrica, 048/4152922, 0905/513776
ZODPOVEDNÝ PROJEKTANT	Ing. Slavomír ORŠULA	
VYPRACOVAL	Ing. Slavomír ORŠULA	
STAVEBNÍK	BANSKOBYSTRICKÝ SAMOSPRÁVNY KRAJ, NÁM. SNP 23, 974 01 BAN. BYSTRICA	
OBJEKTY	SO-08: CESTA III/526 12 KOKAVA N/ RIMAVICOU - UTEKÁČ, STAVEBNÉ ÚPRAVY CESTY V KM 8,850 - 14,180	

STAVBA	REKONŠTRUKCIA CESTY A MOSTA II/529 ČIERNY BALOG, III/5292 SIHLA A III/526 12 KOKAVA N/RIMAVICOU - UTEKÁČ - SIHLA NA POSILNENIE VYBAVENOSTI ÚZEMIA	POČET A4	8 A4
		DÁTUM	12/2010
		STUPEŇ	DRS
		ČÍS. ZÁKAZKY	1010/2010
PRÍLOHA	RÚROVÝ PRIEPUST V KM 10,747	MIERKA 1:50	ČÍSLO PRÍLOHY 16

C:\Priepusty_SO_08_posledné.dgn 12. 3. 2011 12:10:01